Datablad

# MV-409-0100 MiljöPlus styrenhet frekvensomriktare

| Artikelnr | Beteckning |
|---|---|
| 105140 | MV-409-0100:9/3x380-460 |

| Installation | |
|---|---|
| Vikt | 4,4 kg |

| Elektrisk Data | |
|---|---|
| Effekt | 4,00 kW |
| Märkström | 9,0 A |
| Spänning | In:3x400 Ut:3x400 |




MiljöPLUS MV frekvensomriktare med inbyggd regulator för industriellt bruk.

Styrenheterna lämpar sig väl till alla anläggningar där varvtalsreglering mot ett bör-värde erfordras. Tryckgivare levereras separat (4-20mA) för inkoppling på rörledning.

Levereras med möjlighet till många olika program – konstanttryck, konstant temperatur, fast frekvens, extern frekvens, konstantflöde m.m. Avancerade inställningar finns för att ställa in drift med ytterligare noggrannhet. Konfiguration kan ske enkelt via Bluetooth för bekväm programmering (möjligt även att kopiera program mellan enheter). Det är enkelt att koppla in flera styrenheter på samma system.

Montagesatser för både motor- och väggmontage (i väggmontagesats ingår fläkt).

Exempel på applikationer är: drift av tryckstegringspump, drift av borrhålspump, dricksvatten, processvatten, villa, bostadsrätt, jordbruk, fastighet, tryckstegringsstationer.

Snabbfakta:

- Uppgradera alla 3-fas pumpanläggningar.
- Flera inbyggda program.
- Frekvensstyrning.
- Mjukstart och mjukstopp.

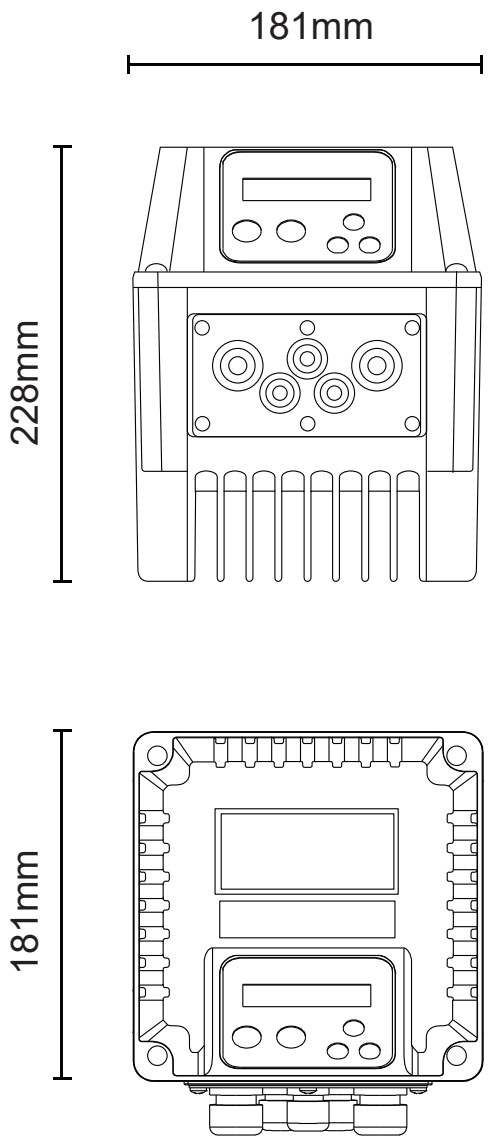


Scandia Pumps AB
Gunnesgårdsvägen 6
43974 FJÄRÅS

**Telefon** 0300 52 12 10
**Webbsida** www.scandiapumps.com
**E-post** info@scandiapumps.com

**Kontakta oss för allt inom:**
Pumpar • Pumpsystem • Pumpstationer
Tankar • Omrörare/Luftare • Reningsverk